Fristam FLA

Die Evolution der Fristam Drehkolbenpumpen

Optimierte Betriebsparameter – hygienisch, flexibel und robust

DIE HIGHLIGHTS

Differenzdruck bis 15 bar

Neu konzipierte GLRD: einfachwirkend, einfachwirkend gespült, doppeltwirkend gespült und gesperrt

PU-Lippendichtung

Materialpaarungen für die Gleitring-dichtungen: SIC/SIC, SIC/Kohle, Wolframcarbid/Wolframcarbid

Getriebekasten aus Edelstahl – einfach von horizontaler zu vertikaler Bauform änderbar

Hygienisch weiter optimierte Verdrängerbefestigung

Kurze, kräftige Wellen

EHEDG Zertifizierung

Fristam PUMPEN

Die FLA im Überblick

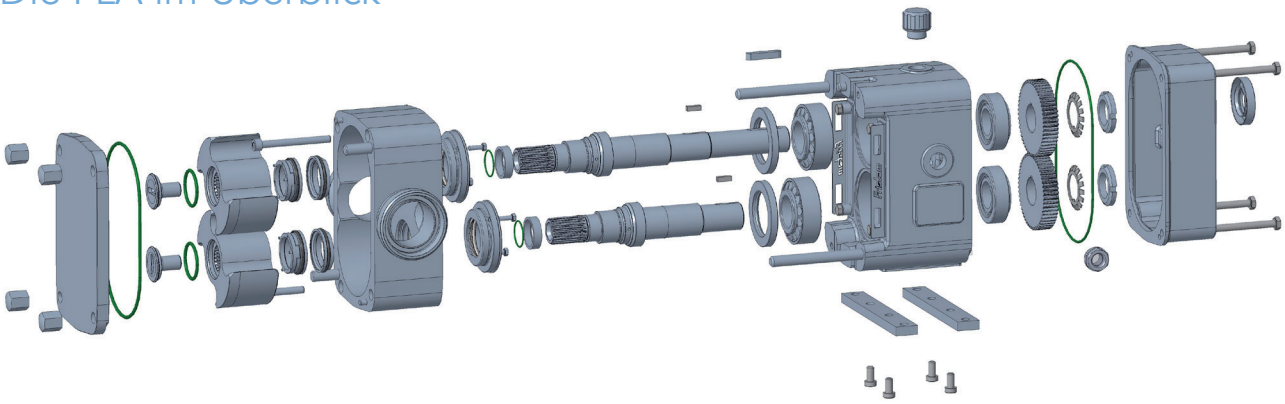

BAUGRÖSSEN
FLA 81, FLA 106, FLA 135

VERDRÄNGERTYPEN
1-, 2- oder 3-Flügel

DIFFERENZDRUCK
S-Ausführung: max. 15 bar
L-Ausführung: max. 10 bar

AUSFÜHRUNG GLEITRINGDICHTUNGEN
Einfachwirkend, einfachwirkend gespült, doppeltwirkend gespült und gesperrt, Sonderdichtungen auf Anfrage

MATERIALPAARUNGEN GLEITRINGDICHTUNGEN
SIC/SIC, SIC/Kohle, Wolframcarbid/Wolframcarbid

MATERIAL PRODUKTBERÜHRTE BAUTEILE
Ra < 0,8 oder nach Kundenwunsch

OBERFLÄCHEN PRODUKTBERÜHRT
1.4404 (316L) oder Sonderwerkstoffe nach Kundenwunsch, Delta Fe < 1

MATERIAL GETRIEBEKASTEN
Edelstahl 1.4308

ZERTIFIZIERUNGEN
EHEDG, FDA, CE, UKCA, ATEX

AUFSTELLUNGSVARIANTEN
Horizontale oder vertikale Ausrichtung der Stutzen durch Ändern der Fuß-position wählbar, Sonderlösungen nach Kundenwunsch

PROZESSANSCHLÜSSE
Alle international gebräuchlichen Anschlussausführungen möglich, Rechteckanschluss, vergrößerter Anschluss, Sonderanfertigungen nach Kundenwunsch

SONDERVARIANTEN
Beheiztes / gekühltes Pumpengehäuse und -deckel, hygienisches Überströmventil

EINFACHWIRKENDE GLRD

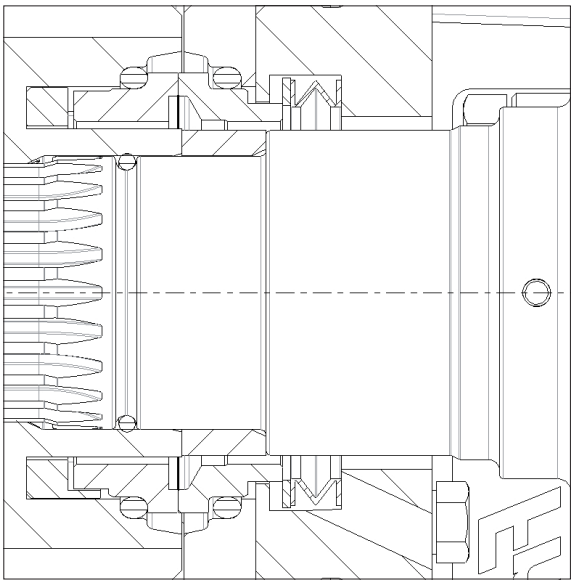

DOPPELTWIRKENDE GLRD (gespült oder gesperrt)

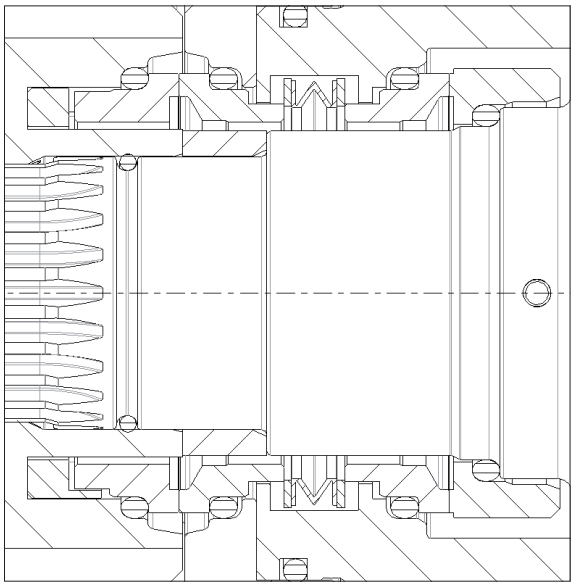

Fristam Pumpen KG (GmbH & Co.)
Postfach 80 08 80
21008 Hamburg

Tel +49 (0)40 725 56-0
Fax +49 (0)40 725 56-166
E-Mail info@fristam.de

Die Adressen unserer Niederlassungen finden Sie auf: www.fristam.de